ЭКСПЛИКАЦИЯ ПОМЕЩЕНИЙ

Номер помещения	Наименование	Площадь, м2	Кат. помещения
	Помещения квартир		
1	Гостиная	126.39	
2	Спальня	106.54	
3	Кухня	93.37	
4	Прихожая	62.02	
5	Коридор	25.41	
6	Сан. узел	16.20	
7	Ванная	33.52	
8	Балкон	26.18	
	итого помещений квартир	489.63	
	Общедомовые помещения		
9	Тамбур	7.40	
10	Холл	42.48	
11	Помещение охраны	9.44	
12	Сан. узел с мойкой уборочного инвентаря	5.05	
13	Лестничная клетка	32.78	
14	Электрощитовая	11.86	Д
15	Коридор	33.34	
	итого общедомовых помещений	142.35	
	Офис УК		
17	Тамбур	4.70	
18	Холл	15.13	
19	Коридор	6.38	
20	Помещение для хранения люминисцентных ламп	3.82	В3
21	Кабинет	38.69	
22	Сан. узел с помещением уборочного инвентаря	3.93	
	итого помещений офиса УК	72.65	
	общая площадь	76.00	

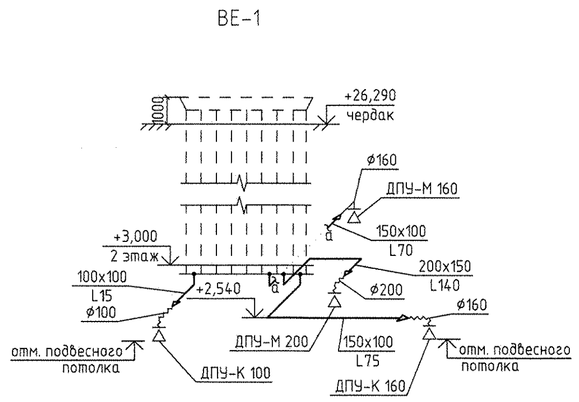

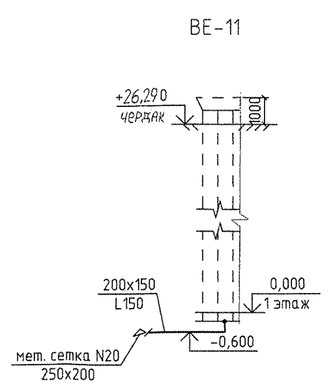

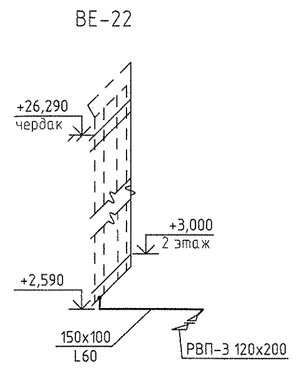

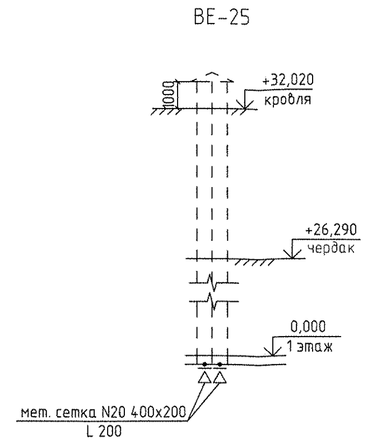

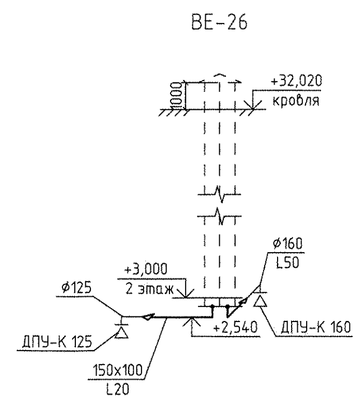

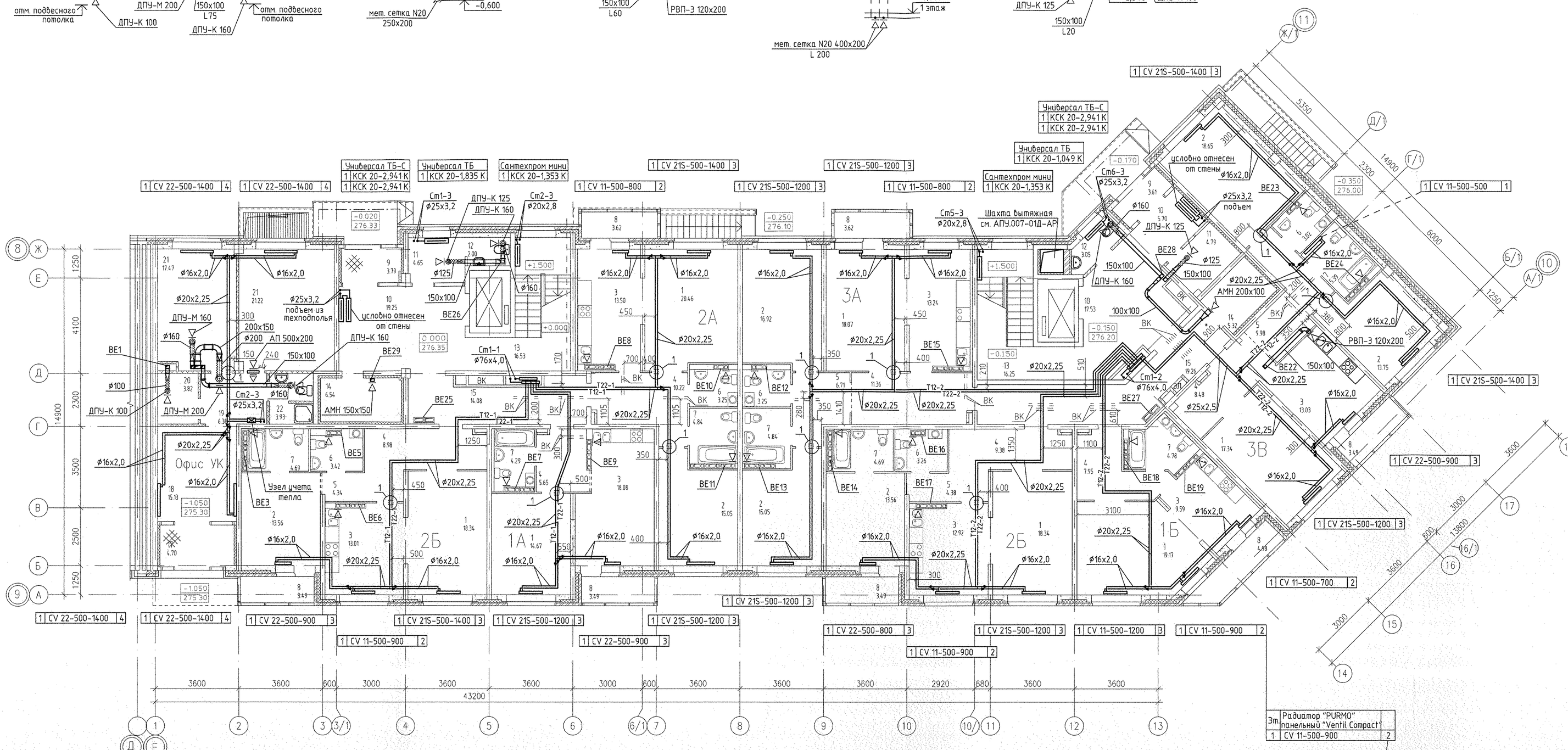

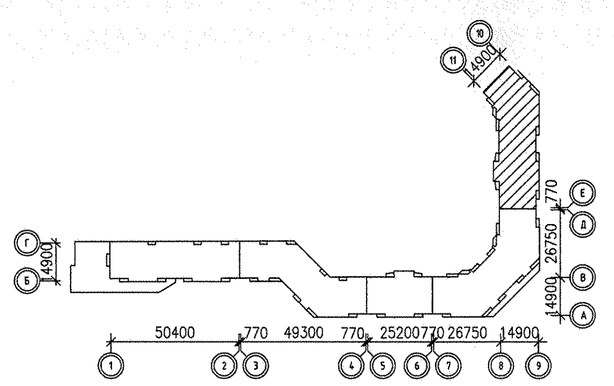

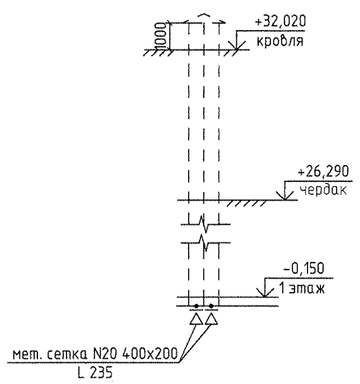

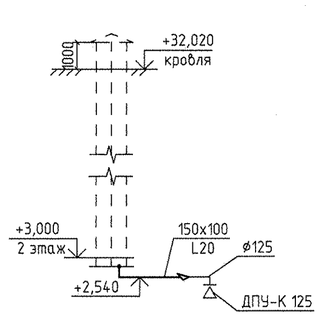

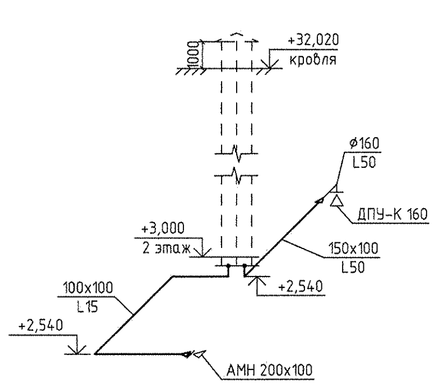

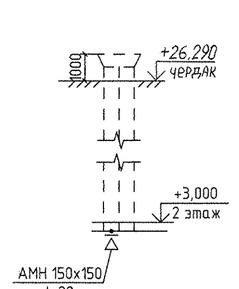

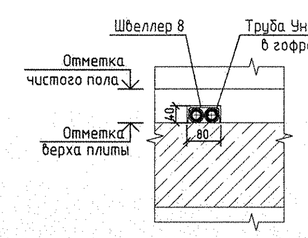

Примечание:

1. Тип решеток не указанных на плане принять РВП-3 120x200 по ГОСТ 13448-82.
2. Все подводки к приборам отопления "Purmo" выполнить трубой металлопластиковой "Унипайп" диаметром 16x2,0 мм

						АПУ.007-01Д-ОВ	
						Жилой микрорайон 8 квартале улиц Чкалова-Академика Вонсовского-Амундсена-Красноармейская в Ленинском районе г.Екатеринбурга. I очередь строительства. Жилой дом со встроенно-пристроенными помещениями, трансформаторной подстанцией и подземными парковками.	
Изм.	Кол.уч.	Лист	N док.	Подпись	Дата		
						Пусковой комплекс 2. 10-этажная блок-секция 1Д	Стадия: Р; Лист: 3; Листов:
ГАП		Горанин			12.12		
Гл.спец.		Пашкева			12.12	План 1 этажа	
Проверил		Пашкева			12.12	Схемы систем вентиляции	
Разработал		Рогожкина			12.12	ВЕ1, ВЕ11, ВЕ22, ВЕ25-ВЕ29	ЗАО КОРПОРАЦИЯ АТОМСТРОЙКОМПЛЕКС

СОГЛАСОВАНО: СС Чижик 12.12; АР Бакаева; ВК Карнаухова; ЭИ Смирнова; Инв.№ подл.; Подпись и дата; Взам. инв.№

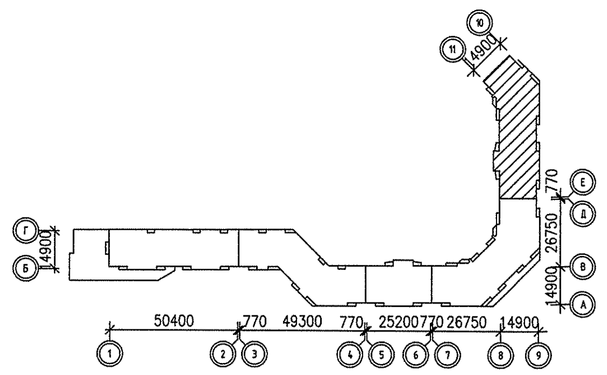

ЭКСПЛИКАЦИЯ ПОМЕЩЕНИЙ

Номер помещения	Наименование	Площадь, м2	Кат. помещения
	Помещения квартир		
1	Гостиная	163.97	
2	Спальня	120.83	
3	Кухня	125.45	
4	Прихожая	80.32	
5	Коридор	21.01	
6	Сан. узел	19.45	
7	Ванная	42.65	
8	Балкон	33.42	
	итого	607.10	
	Общедомовые помещения		
9	Лифтовой холл	37.01	
10	Лестничная клетка	32.77	
11	Коридор	36.26	
	итого	106.04	
	итого помещений этажа	713.14	

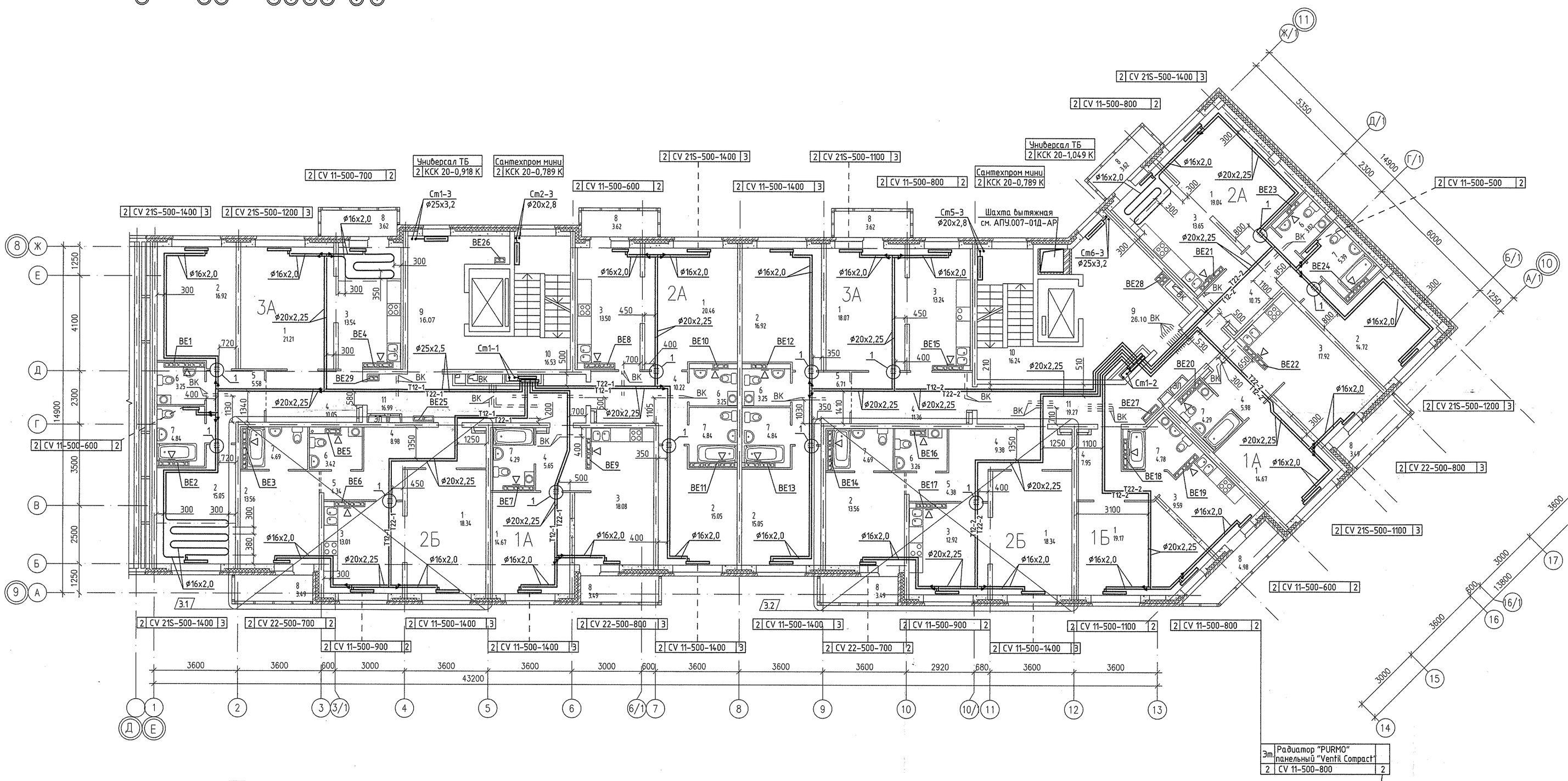

3.1 Взамен перечеркнутого

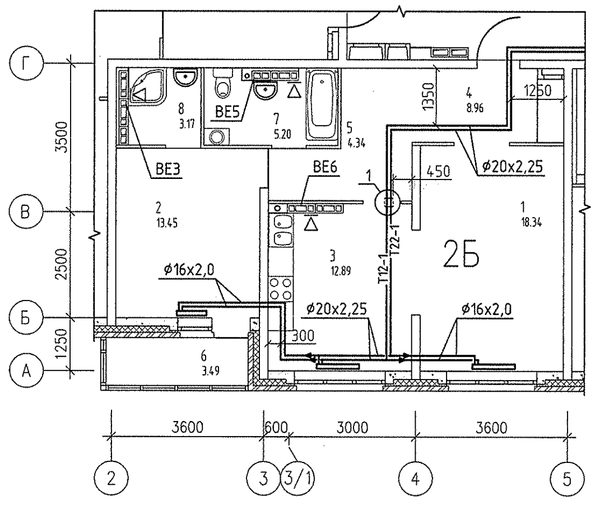

3.2 Взамен перечеркнутого

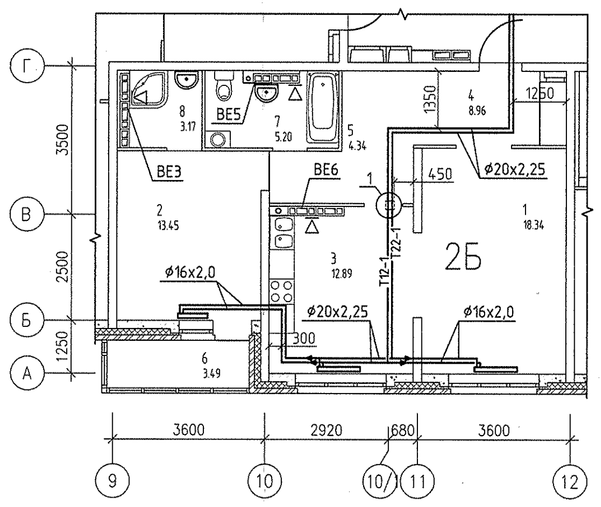

Примечание:

1. Тип решеток не указанных на плане принять РВП-3 120х200 по ГОСТ 13448-82.
2. Все подводки к приборам отопления "Purmo" выполнить трубой металлопластиковой "Унипайп" диаметром 16х2,0 мм
3. Изменение 3 применительно ко всем этажам, исключение на 8,9 этажах в бентканалах установлены бытовые вентиляторы см. лист 6.

3.3

						АПУ.007-01Д-ОВ	
						Жилой микрорайон в квартале улиц Чкалова-Академика Вонсовского-Амундсена-Краснолесья в Ленинском районе г.Екатеринбурга. I очередь строительства.	
3	3	зам.	18-13		07.13	Жилой дом со встроенно-пристроенными помещениями, трансформаторной подстанцией и подземными парковками.	
Изм.	Кол.уч.	Лист	N док.	Подпись	Дата		
						Пусковой комплекс 2. 10-этажная блок-секция 1Д	Стадия: Р; Лист: 4; Листов:
ГАП		Гаранин			12.12		
Гл.спец.		Пашаева			12.12		
Проверил		Пашаева			12.12	План 2 этажа	ЗАО КОРПОРАЦИЯ АТОМСТРОЙКОМПЛЕКС
Разработал		Розожкина			12.12		

Согласовано		
АР	Бышкова	
ВК	Кончакова	
ЭЛ	Сименкова	
СС	Чижик	

Инв.N подл. | Подпись и дата | Взам. инв.N

Фрагмент плана 5 этажа между осями 5-6 и Г-Д

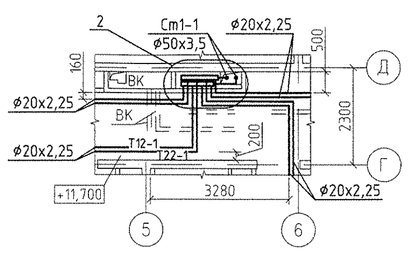

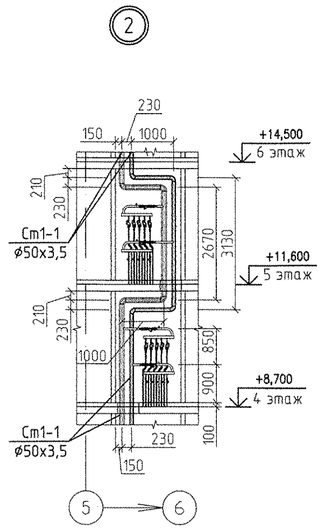

Фрагмент плана 5 этажа между осями 14-16 и Г/1-Ж/1

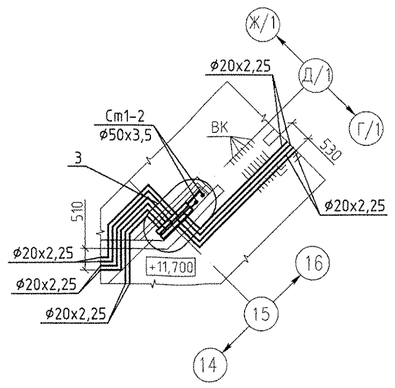

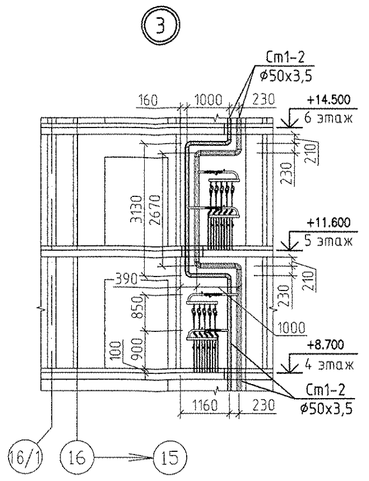

ЭКСПЛИКАЦИЯ ПОМЕЩЕНИЙ

Номер помещения	Наименование	Площадь, м2	Кат. помещения
	Помещения квартир		
1	Гостиная	163.97	
2	Спальня	120.83	
3	Кухня	125.45	
4	Прихожая	80.32	
5	Коридор	21.01	
6	Сан. узел	19.45	
7	Ванная	42.65	
8	Балкон	33.42	
	итого	607.10	
	Общедомовые помещения		
9	Лифтовой холл	37.01	
10	Лестничная клетка	32.77	
11	Коридор	36.26	
	итого	106.04	
	итого помещений этажа	713.14	

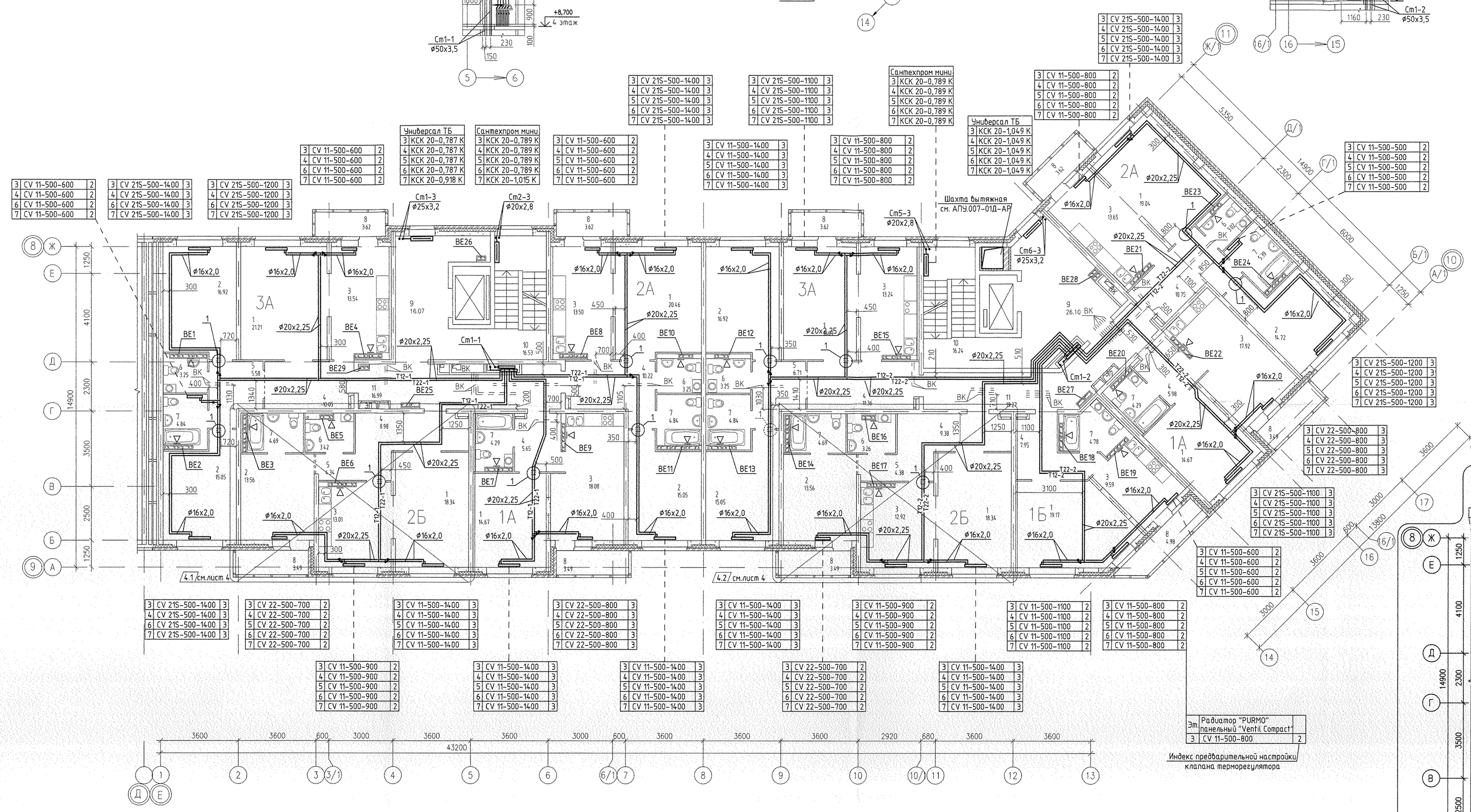

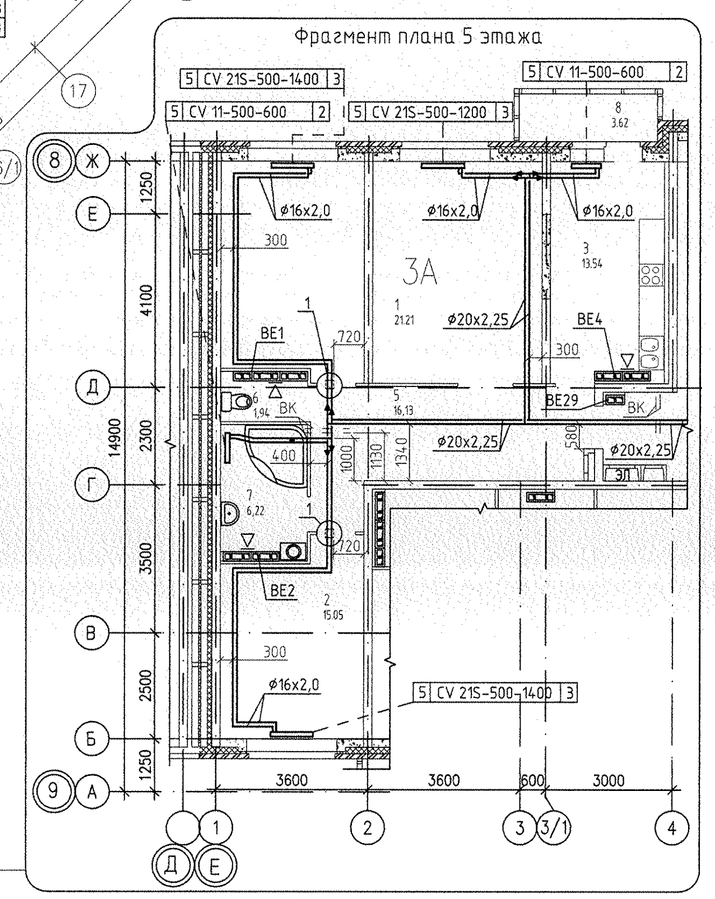

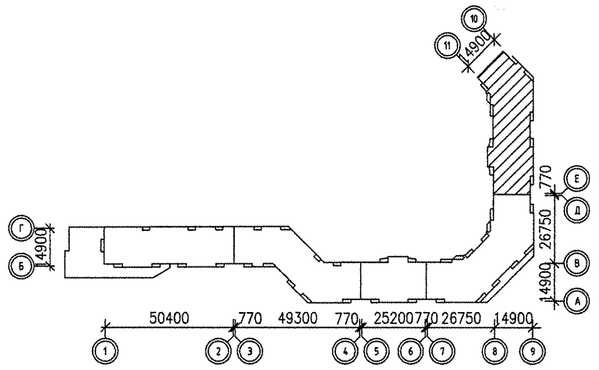

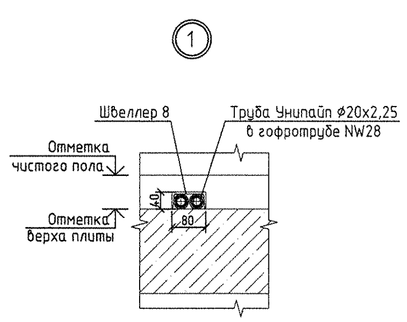

Примечание:

1. Тип решеток не указанных на плане принять РВП-3 120х200 по ГОСТ 13448-82.
2. Все подводки к приборам отопления "Purmo" выполнить трубой металлопластиковой "Унипайп" диаметром 16х2,0 мм
3. План 5 этажа соответствует плану 3-7 этажей, исключение - фрагмент плана 5 этажа в осями 5-6 и Г-Д, 14-16 и Г/1-Ж/1

СОГЛАСОВАНО

ГИП	Ващенко	
ВК	Колпакова	
ЭЛ	Сминова	
СС	Чижик	

Инв.N подл. | Подпись и дата | Взам. инв.N

						АПУ.007-01Д-ОВ
4	3	зам	18-13		09.13	Жилой микрорайон 6 квартале улиц Чкалова-Академика Вонсовского-Амундсена-Кроснолеся в Ленинском районе г.Екатеринбурга. I очередь строительства. Жилой дом со встроенно-пристроенными помещениями, трансформаторной подстанцией и подземными парковками.
Изм.	Кол.уч.	Лист	N док.	Подпись	Дата	

				Стадия	Лист	Листов
				Пусковой комплекс 2. 10-этажная блок-секция 1Д		
ГАП	Гаранин		12.12		Р	5
Гл.спец.	Пашаева		12.12			
Проверил	Пашаева		12.12	План 3-7 этажей		
Разработал	Розожкина		12.12		АОК КОРПОРАЦИЯ АТОМСТРОЙКОМПЛЕКС	

ЭКСПЛИКАЦИЯ ПОМЕЩЕНИЙ

Номер помещения	Наименование	Площадь, м2	Кат. помещения
	Помещения квартир		
1	Гостиная	163.97	
2	Спальня	120.83	
3	Кухня	125.45	
4	Прихожая	80.32	
5	Коридор	21.01	
6	Сан. узел	19.45	
7	Ванная	42.65	
8	Балкон	33.42	
	итого	607.10	
	Общедомовые помещения		
9	Лифтовой холл	37.01	
10	Лестничная клетка	32.77	
11	Коридор	36.26	
	итого	106.04	
	итого помещений этажа	713.14	

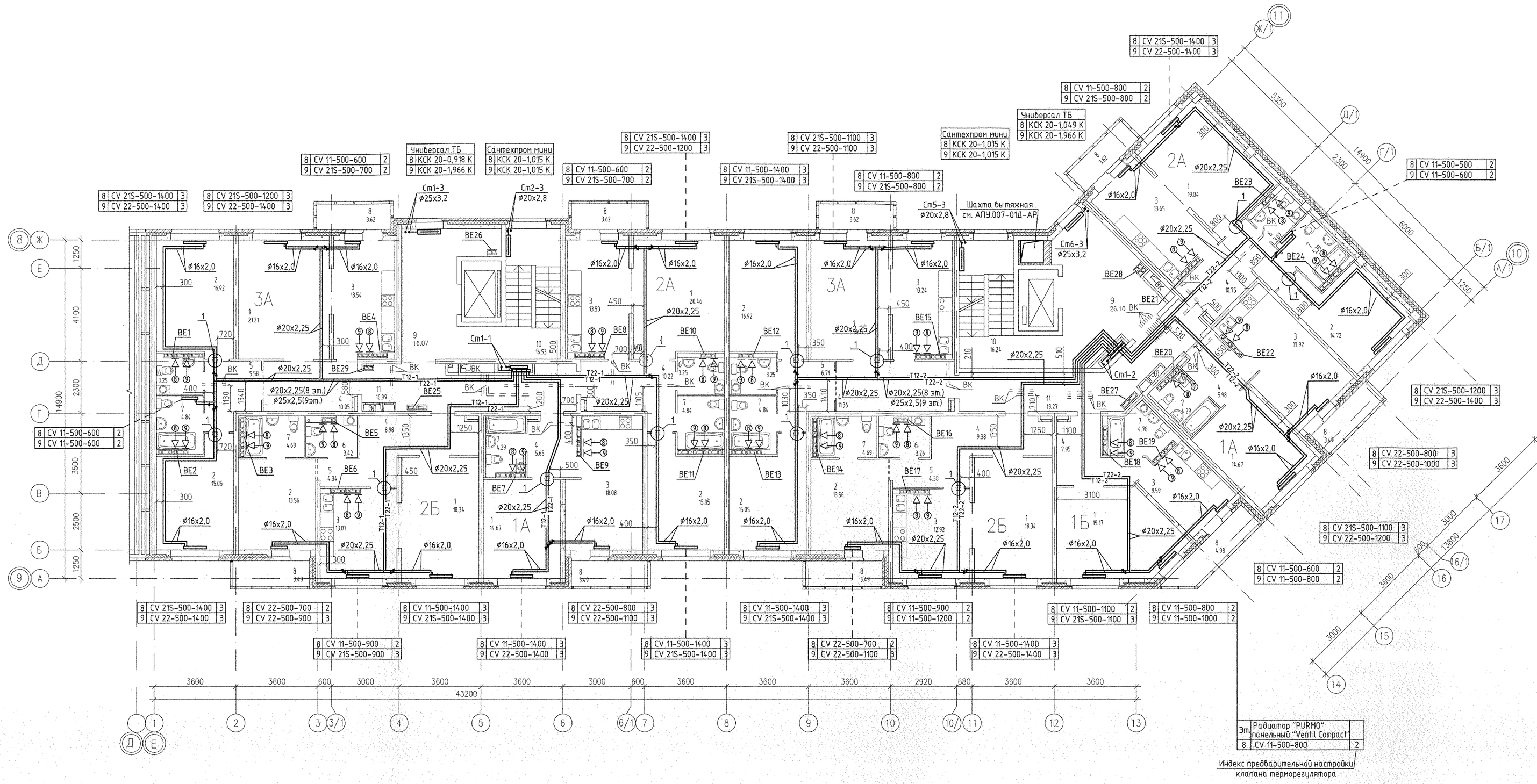

Условные обозначения

- ⊲—⑧ – бытовой осевой вентилятор "ВЕНТС 100 Д" на 8 этаже
- ⊲—⑨ – бытовой осевой вентилятор "ВЕНТС 100 Д" на 9 этаже

Примечание:

Все подводки к приборам отопления "Purmo" выполнить трубой металлопластиковой "Унипайп" диаметром 16х2,0 мм

						АПУ.007-01Д-ОВ	
						Жилой микрорайон в квартале улиц Чкалова–Академика Вонсовского–Амундсена–Красноармейская в Ленинском районе г.Екатеринбурга. I очередь строительства. Жилой дом со встроенно-пристроенными помещениями, трансформаторной подстанцией и подземными парковками.	
Изм.	Кол.уч.	Лист	N док.	Подпись	Дата		
						Пусковой комплекс 2. 10-этажная блок-секция 1Д	Стадия: Р; Лист: 6; Листов:
ГАП		Гаранин			12.12		
Гл.спец.		Пашеева			12.12		
Проверил		Пашеева			12.12	План 8, 9 этажей	ЗАО КОРПОРАЦИЯ АТОМСТРОЙКОМПЛЕКС
Разработал		Ровожкина			12.12		

СОГЛАСОВАНО: ГИП Гаранин; СС Чижик; АР Быкова; ВК Ханчалова; ЭЛ Спирина

Инв.N подл. | Подпись и дата | Взам. инв.N